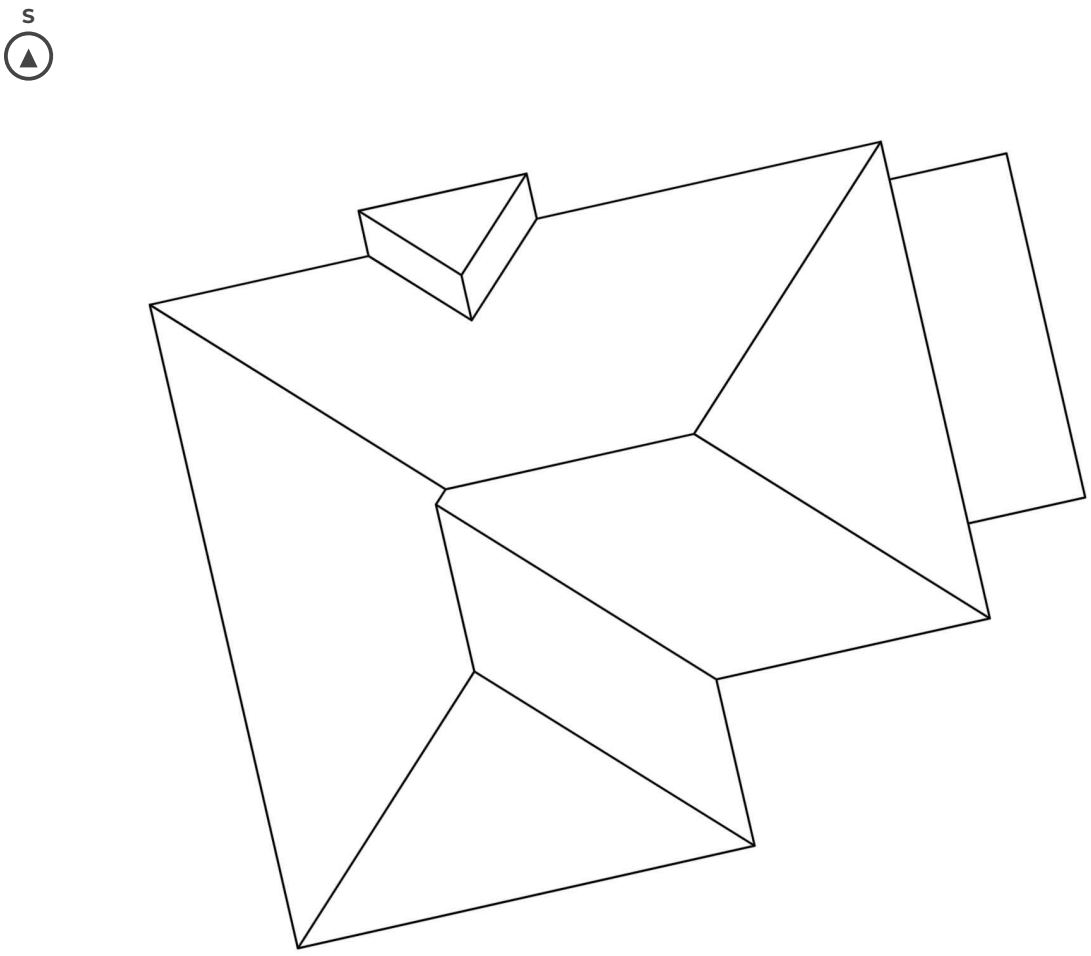

SOUHRN STŘECHY

Celkem střešních rovin: 10
Převažující sklon: 22,6°

Plocha (m²) (čistá): 233,66
Plocha (m²) (11 % prořez): 259,37

MĚŘENÍ STŘECHY

Nároží:	42,67 m
Okapová hrana:	60,77 m
Štítová hrana:	5,14 m
Hřeben:	9,86 m
Přechod:	7,41 m
Úžlabí:	12,44 m



Jihozápad

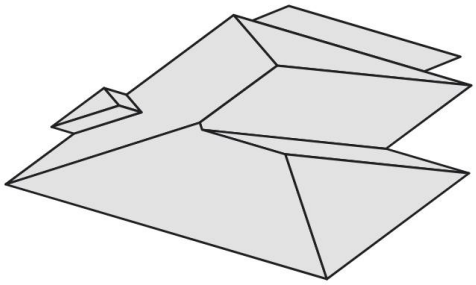

Jihovýchod

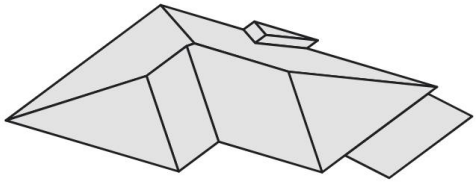

Severozápad

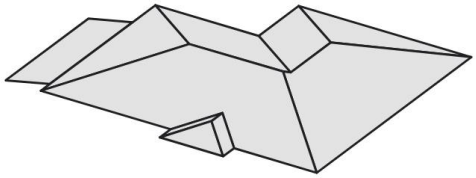

Severovýchod

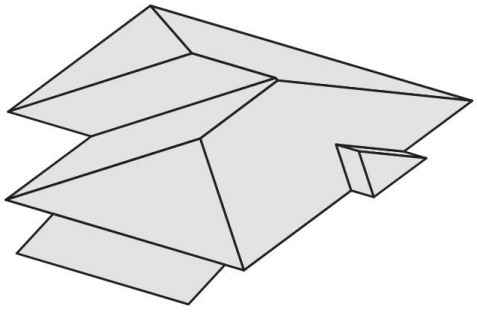

Celkem střešních rovin: 10

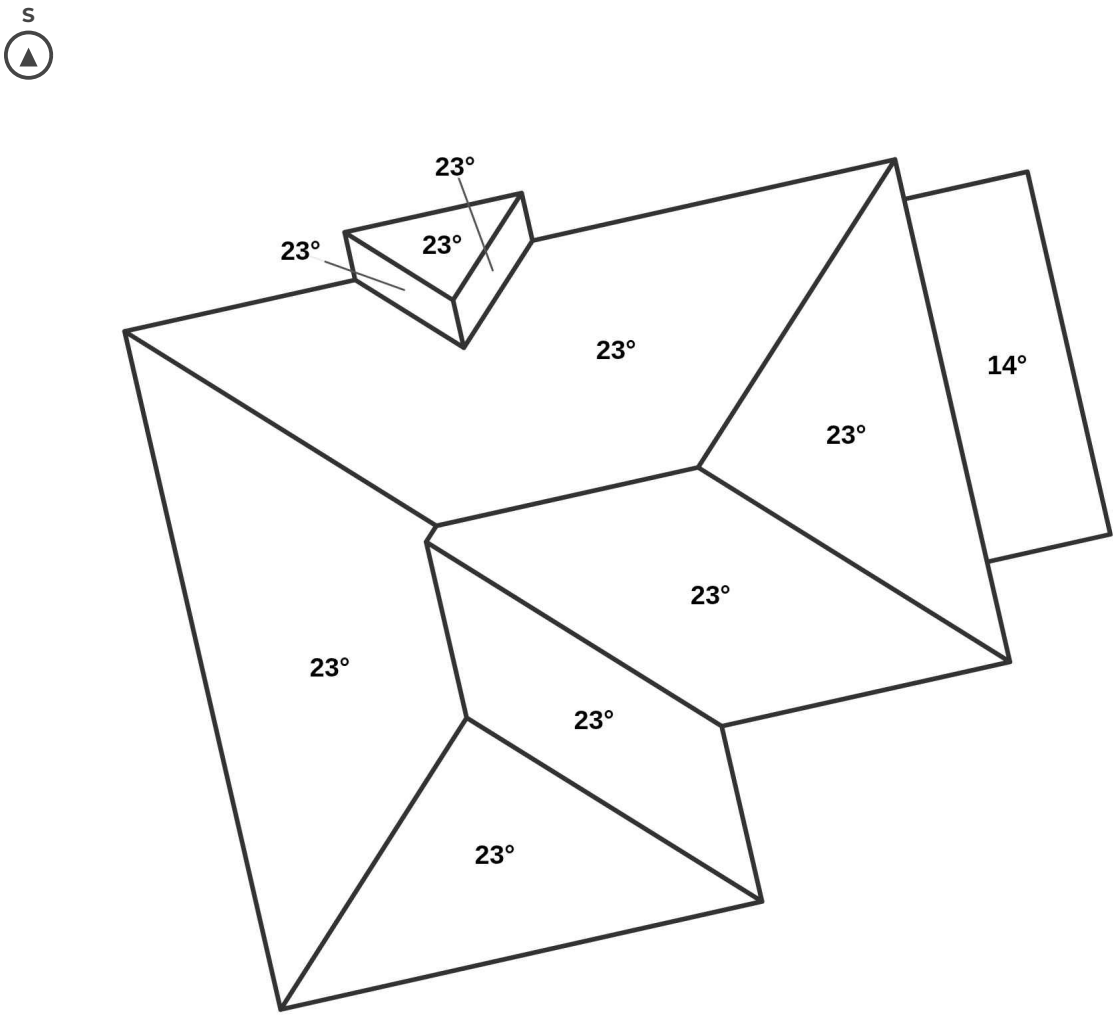

ROZPIS SKLONU

Sklon	m²	Procento
22,6°	**214,62**	**92%**
14,0°	19,04	8%

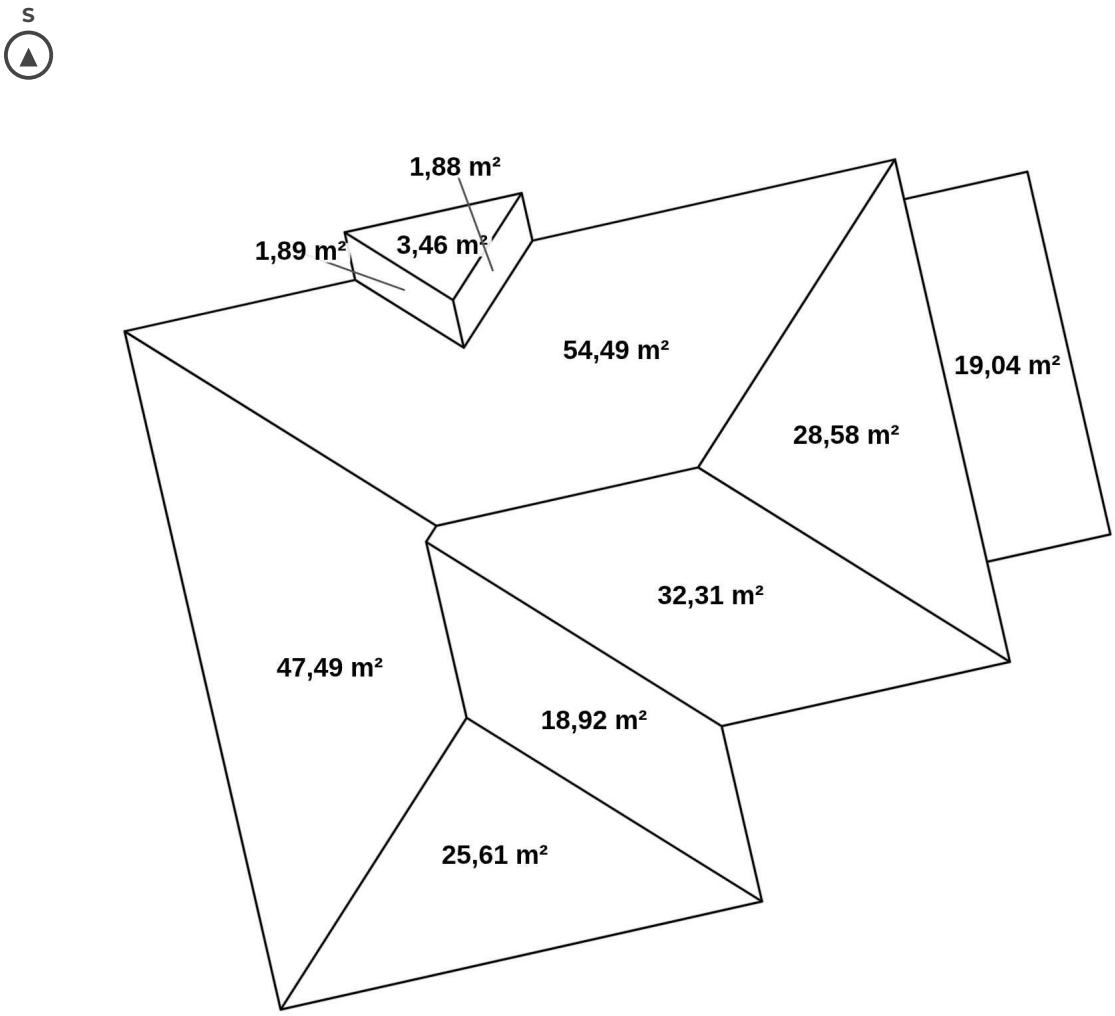

ROZPIS SKLONU

Sklon	m²	Procento
22,6°	214,62	92%
14,0°	19,04	8%

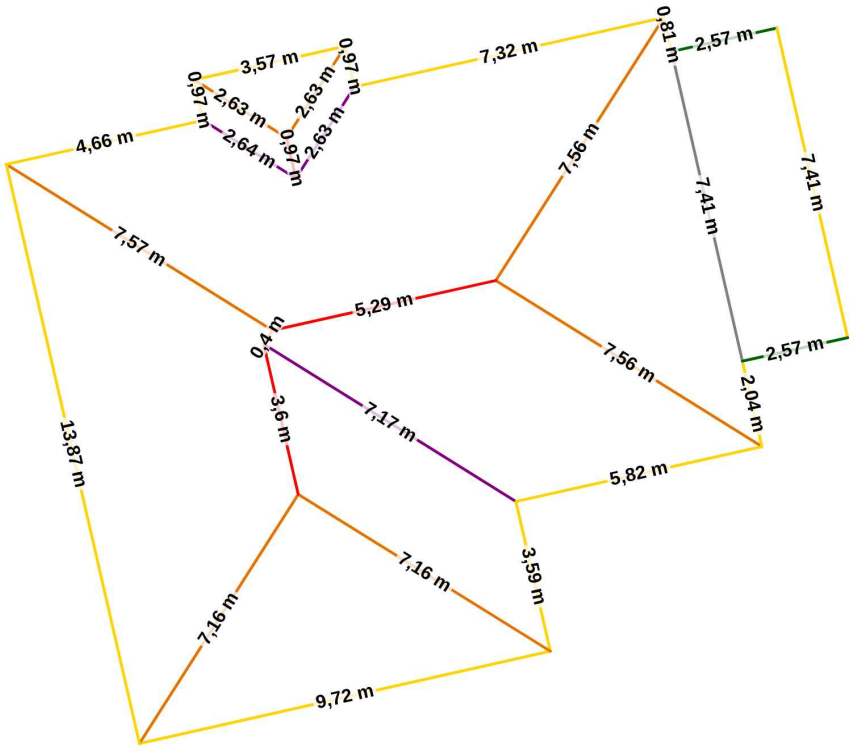

Hřeben | Nároží | Úžlabí | Štítová hrana | Okapová hrana | Přechod

LAYER 1 DETAILS

Střešní roviny: 10 **Plocha (m²) bez prořezu: 233,66** **Plocha (m²) s prořezem: 259,37**

Nároží: 42,67 m Hřeben: 9,86 m Okapová hrana: 60,77 m Úžlabí: 12,44 m

Přechod: 7,41 m Štítová hrana: 5,14 m

Sklon	**14,0°**	**22,6°**
Plocha (m²)	19,04	**214,62**
Procento	8%	**92%**

Prořez	**0%**	**6%**	**9%**	**11%**	**13%**	**16%**	**21%**
Plocha (m²)	233,66	247,68	254,69	**259,37**	264,04	271,05	282,73

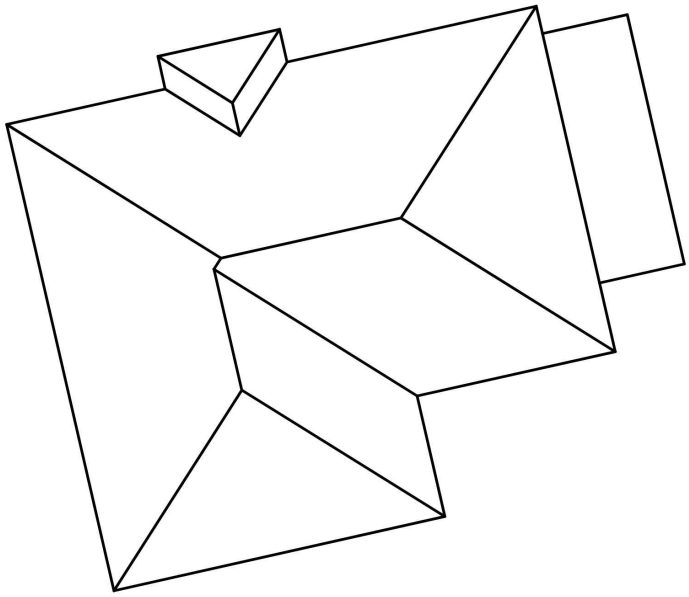

Plocha střechy	233,66 m²
Střešní roviny	10
Sklon	22,6°
Hřeben	9,86 m
Nároží	42,67 m
Úžlabí	12,44 m
Štítová hrana	5,14 m
Okapová hrana	60,77 m
Přechod	7,41 m

Měření jsou zaokrouhlena. Údaje o prořezu jsou pouze orientační. Montážní pracovník je musí ověřit.

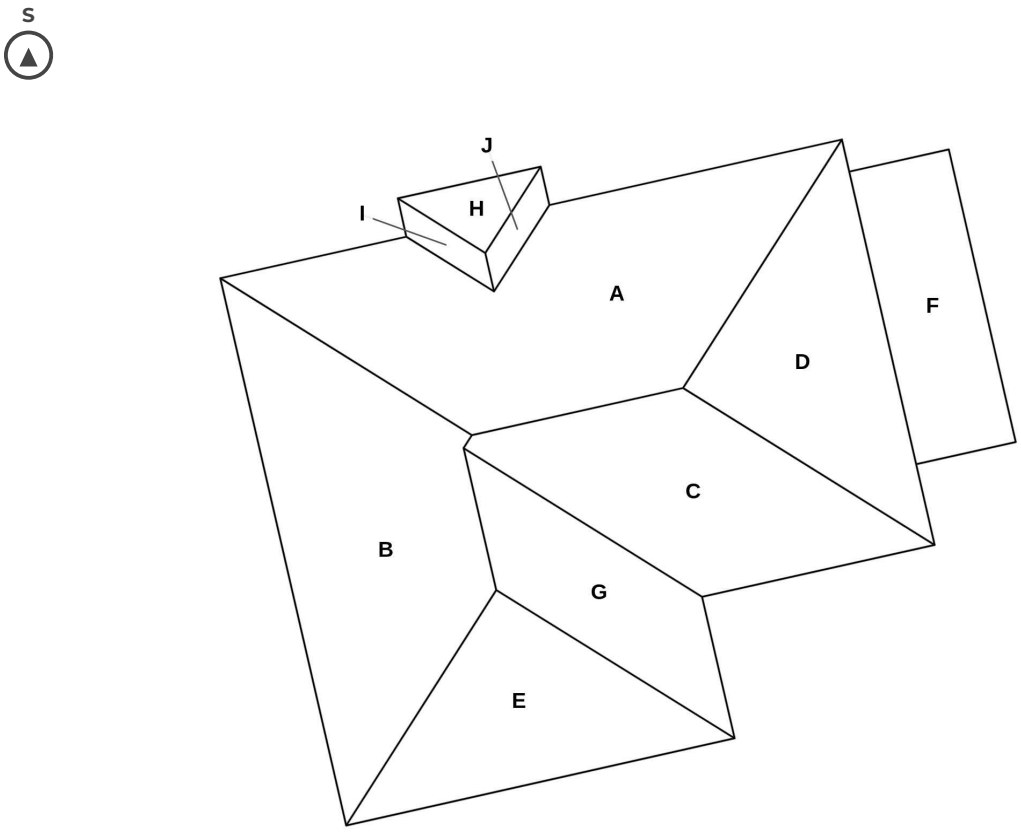

259,39 m² · 5/12 · 10 střešních rovin

POZNÁMKY